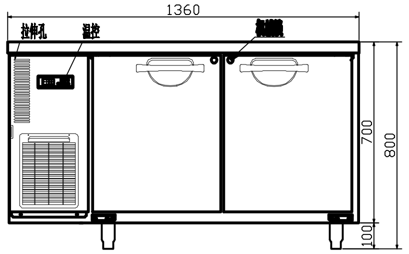
1360
拉伸孔
温控
700
800
100

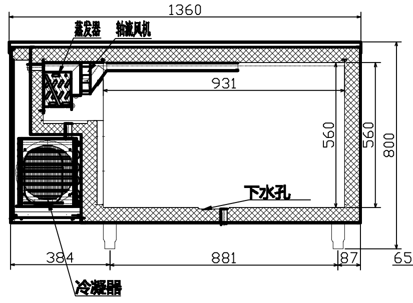
1360
蒸发器
轴流风机
931
560
560
800
下水孔
384
881
87
冷凝器

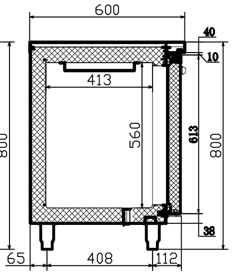
600
40
10
413
560
613
800
38
65
408
112

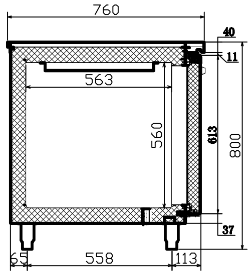
760
40
11
563
560
613
800
37
65
558
113

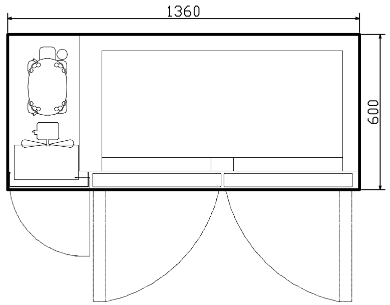

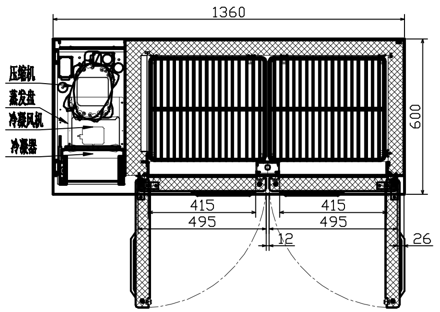
1360
压缩机
蒸发盘
冷凝风机
冷凝器
600
415
495
415
495
12
26

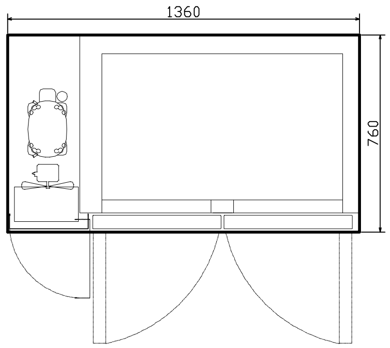

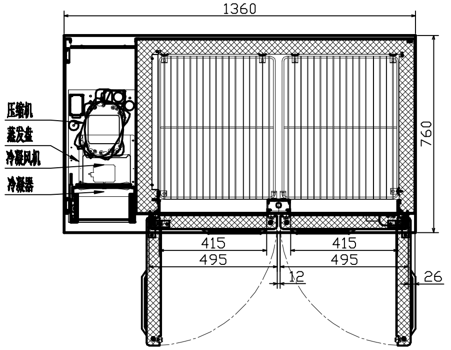
1360
压缩机
蒸发盘
冷凝风机
冷凝器
760
415
495
415
495
12
26

使用说明：

a）、请按照说明书，正确安装、摆放设备连接供水、排水管。在安装现场预留10mm的额外空间，以满足安装要求。（风冷设备，需要更多的空间，以满足空气流通和热量排出）。

b）、制冷效果取决于散热环境，请保持通风。

c）、可选配6cm、10cm、15cm高底脚。

名称	1.36米风冷卧式冰箱
型号	LRHP-136 / LFHP-136
外形尺寸	1360×600/760×800
电源	220V/50Hz
额定功率	260W / 300W
温度	-6℃~+15℃/-22℃~-18℃
制冷方式	风冷
容积	211L(600) / 293L(760)
材质	内胆：304 台面：304
制冷剂类型	R134a / R404a
制冷节流方式	毛细管
保温材料	环戊烷
化霜水	自动蒸发
压缩机类型	全封闭式
冷凝器类型	强制风冷
蒸发风机	罩极电机220V
温控	电脑板
除霜时间	每隔4小时除霜一次
压缩机启动温差	4℃
压缩机保护方式	高压保护
电源保护方式	变压器
散热方式	前吸前排
网架	每扇门一片
灯光	按照订单要求
机组	一体式
电器保护方式	6.3A保险丝
保温层厚度	箱体65mm 门板55m
使用环境	温度：1℃~43℃
包装尺寸	/
净重/毛重	/

已通过CE、CB认证。

HISAKAGE®	1.36米风冷卧式冰箱	LRHP-136 / LFHP-136	视图 方向	正 俯	剖 剖	剖	侧	修订日期	制图日期 2020-8-8	REV A

因产品改进所需，如有变更恕不另行通知。